A plus
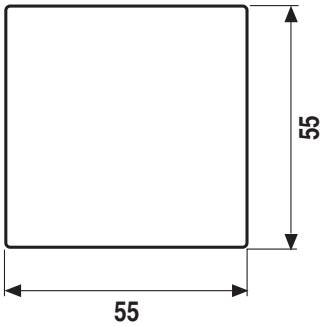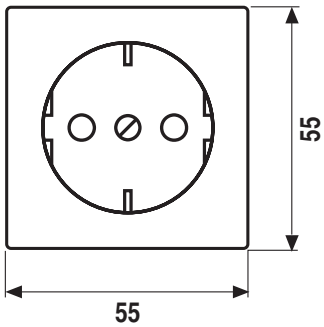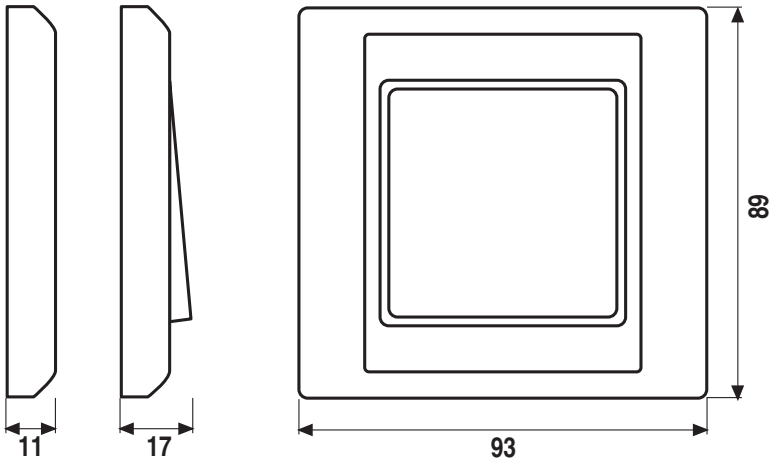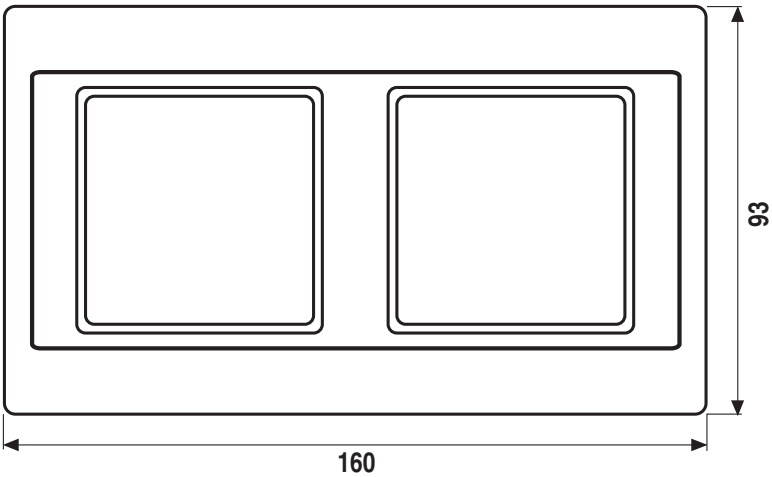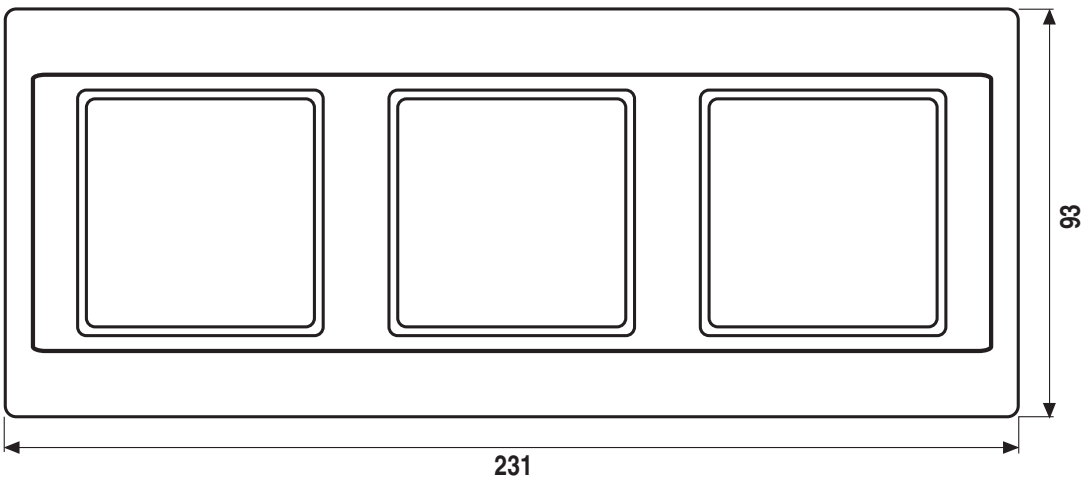
JUNG