LS 990 / *Aluminium* / Edelstahl

JUNG
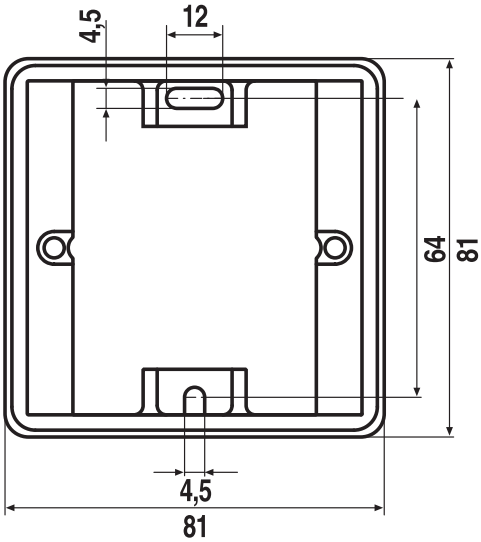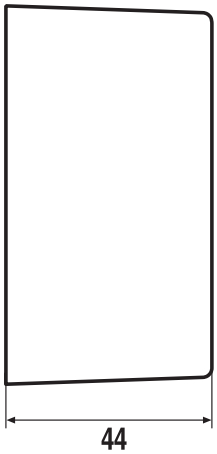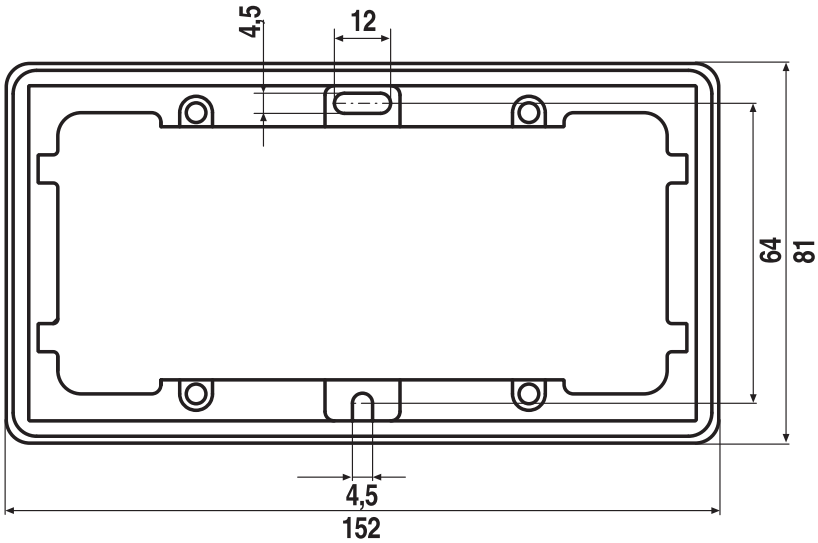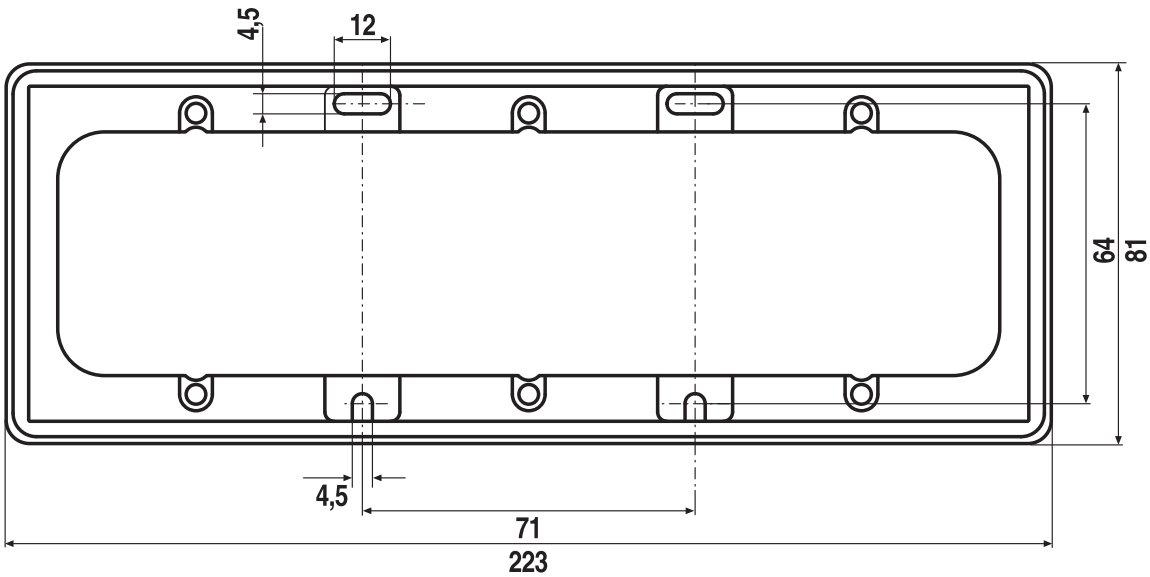
Aufputzkappen