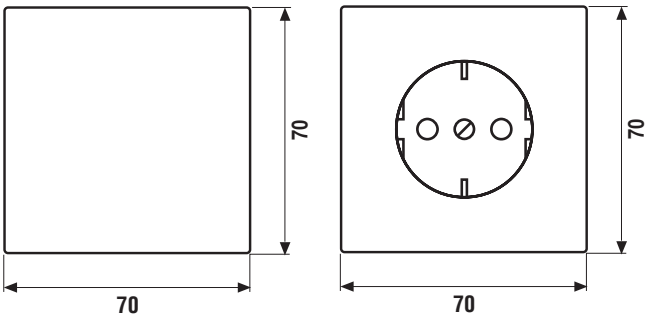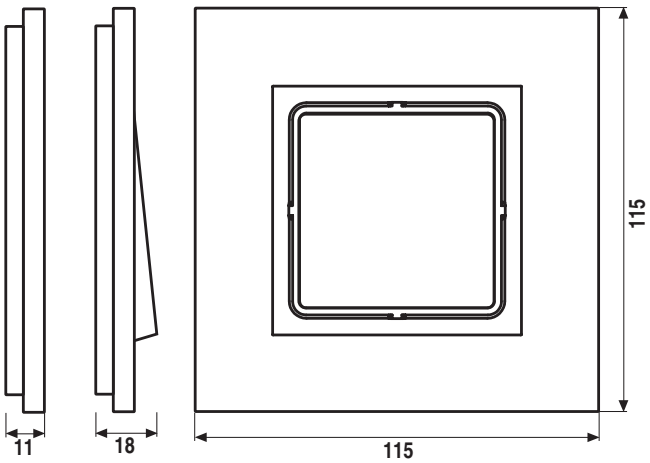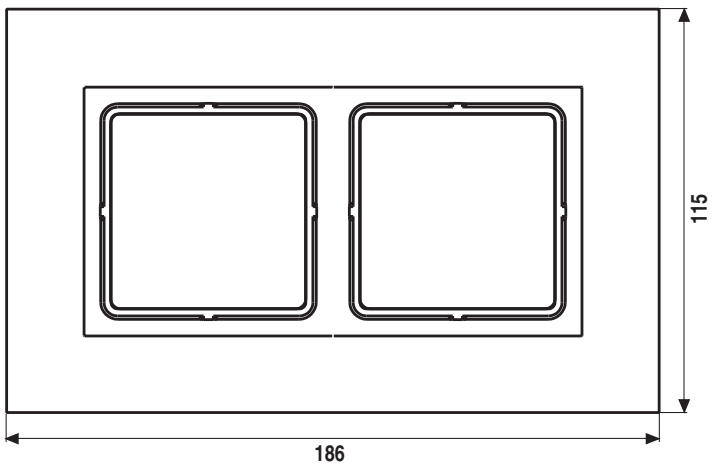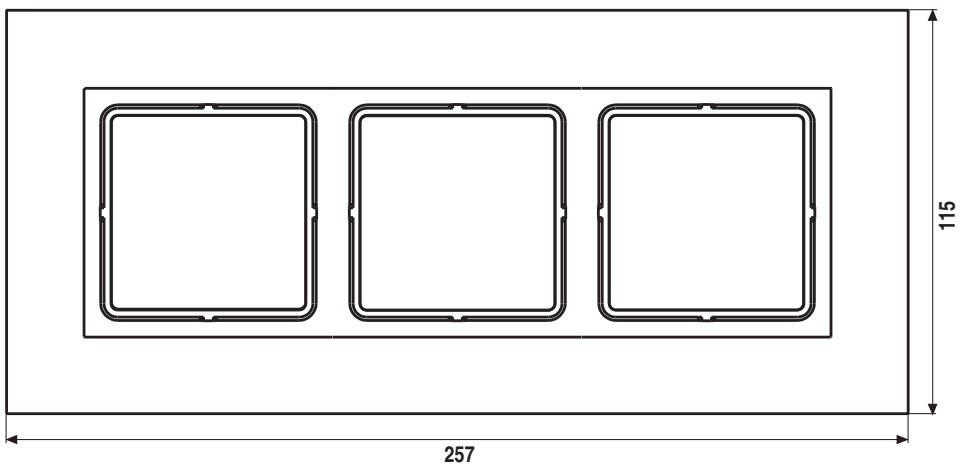LS plus